Закрытое акционерное общество
«Ассоциация специалистов информационных систем»
(ЗАО «АСИС»)
194100, Санкт-Петербург, ул. Кантемировская, д.7
Тел./факс: (812)29-55-777

Офис филиала ПАО «ТрансКонтейнер» на Октябрьской железной дороге по адресу: г. Санкт-Петербург, Владимирский пр., д. 23, 8 этаж

Модернизация системы видеонаблюдения инвентарный №001/02/00043175

РАБОЧАЯ ДОКУМЕНТАЦИЯ

АСИС-01-02-2016-СВН

Санкт-Петербург
2016

Закрытое акционерное общество
«Ассоциация специалистов информационных систем»
(ЗАО «АСИС»)
194100, Санкт-Петербург, ул. Кантемировская, д.7
Тел./факс: (812)29-55-777

Офис филиала ПАО «ТрансКонтейнер» на Октябрьской железной дороге по адресу: г. Санкт-Петербург, Владимирский пр., д. 23, 8 этаж

Модернизация системы видеонаблюдения инвентарный №001/02/00043175

РАБОЧАЯ ДОКУМЕНТАЦИЯ

АСИС-01-02-2016-СВН

Генеральный директор _____ А.В. Солодянников

Главный инженер проекта _____ С.А. Кулагин

Санкт-Петербург
2016

Ведомость рабочих чертежей основного комплекта

Лист	Наименование	Примечание
1.	Общие данные	
2.	Схема структурная	
3.	Схема размещения оборудования и кабельных трасс СВН	

Согласовано

Взам.Инв.№

Подпись и дата

Инв.№ подл.

Изм.	Кол.уч.	Лист	№док.	Подп.	Дата
Разраб.		Таразанов			02.16
Пров.		Тарасюк			02.16
Н.Контр.		Тарасюк			02.16

АСИС-01-02-2016-СВН

Офис филиала ПАО «ТрансКонтейнер» на Октябрьской железной дороге по адресу: г. Санкт-Петербург, Владимирский пр., д. 23, 8 этаж

Модернизация системы видеонаблюдения инвентарный №001/02/00043175

Стадия	Лист	Листов
Р	1.1	6

Общие данные

ЗАО «АСИС»

Ведомость основных комплектов рабочих чертежей марки АСИС-01-02-2016

Обозначение	Наименование	Примечание
АСИС-01-02-2016-СКД	Модернизация системы контроля доступа инвентарный №043170	
АСИС-01-02-2016-СВН	Модернизация системы видеонаблюдения инвентарный №001/02/00043175	

Взам.Инв.№

Подпись и дата

Инв.№ подл.

Изм.	Кол.уч.	Лист	№док.	Подп.	Дата	АСИС-01-02-2016-СВН	Лист 1.2

Ведомость ссылочных и прилагаемых документов

Обозначение	Наименование	Примечание
	Ссылочные документы	
ПУЭ 7-е издание	Правила устройства электроустановок	
РД 78.36.002-99	Технические средства систем безопасности объектов. Обозначения условные графические элементов систем	
РД 78.36.003.2002	Инженерно-техническая укрепленность. Технические средства охраны. Требования и нормы проектирования по защите объектов от преступных посягательств», утвержденным МВД РФ 06.11.2002	
Р 78.36.002-99	Выбор и применение телевизионных систем видеоконтроля	
ГОСТ 31565-2012	Кабельные изделия. Требования пожарной безопасности	
ГОСТ Р 21.1101-2013 СПДС	Основные требования к проектной и рабочей документации	
	Прилагаемые документы	
АСИС-01-02-2016-СВН.Д	Кабельный журнал	
АСИС-01-02-2016-СВН.С	Спецификация оборудования, изделий и материалов	

Технические решения, принятые в рабочих чертежах, соответствуют заданию на проектирование, техническим условиям, градостроительному регламенту, техническим регламентам, в том числе устанавливающим требования по обеспечению безопасной эксплуатации зданий, строений, сооружений и безопасного использования прилегающих к ним территорий, и обеспечивают безопасную для жизни и здоровья людей эксплуатацию объекта при соблюдении предусмотренных рабочими чертежами мероприятий.

Главный инженер проекта _____ С.А. Кулагин

Общие указания

1. Введение

Рабочая документация выполнена в соответствии с действующими нормами и правилами, и обеспечивает безопасную эксплуатацию оборудуемых помещений при соблюдении соответствующих мероприятий.

В качестве исходных данных для проектирования были использованы:

– Архитектурные чертежи, предоставленные заказчиком.

– Договор.

2. Краткая характеристика объекта

Рабочей документацией предусмотрена модернизация системы видеонаблюдения офиса филиала ПАО «ТрансКонтейнер» на Октябрьской железной дороге по адресу: г. Санкт-Петербург, Владимирский пр., д. 23, 8 этаж.

Объект представляет собой часть 8-го этажа восьмиэтажного бизнесцентра. Функциональное назначение объекта – офисные помещения. Площадь объекта 686, 5 кв. м. Приблизительное количество сотрудников объекта составляет 36 человек.

3. Назначение проектируемых систем

Рабочей документацией предусмотрена замена существующих аналоговых видеокамер на IP-видеокамеры.

Система видеонаблюдения решает следующие задачи:

– обеспечение внутриобъектового режима;

– обеспечение сохранности имущества предприятия;

– контроль за работой сотрудников объекта.

4. Основные технические решения, принятые в проекте

СВН строится на базе видеосервера с ПО TRASSIR с четырьмя жесткими дисками по 4 ТВ. К серверу через PoE-коммутатор «D-link DGS-1210-28P» подключаются IP-видеокамеры и удаленное рабочее место на базе персонального компьютера с монитором 24".

В качестве видеокамер предусмотрены купольные IP-видеокамеры HikVision «DS-2CD2722F-IS».

5. Электропитание и заземление установки

Электропитание видеосервера и PoE-коммутатора предусмотрено от существующего ИБП.

Электропитание удаленного рабочего места предусмотрено от ИБП «SKAT-UPS 800». Контроль включения питания УРМ предусмотрен с помощью контроллера «TSS 209-2WNEP».

Электропитание видеокамер предусмотрено по технологии PoE.

6. Кабельные связи

Прокладку кабельных трасс Ethernet выполнить кабелем «СПЕЦЛАН F/UTP Cat 5e PVC LS нг(А)-LS 4х2х0,52».

Кабели проложить за подвесным потолком в сертифицированной ПВХ гофротрубе, опуски к оборудованию выполнить в сертифицированном кабельном канале.

7. Размещение оборудования

Оборудование устанавливается согласно схеме на листе 3. Контроллер TSS 209-2WNEP устанавливаются в помещении охраны на высоте 2,2 м..

8. Сведения об организации и ведении монтажных работ

Монтаж кабельной сети и оборудования рекомендуется выполнять в соответствии с РД 78.145-93 (Пособие к РД, часть 2). Монтаж рекомендуется проводить в такой последовательности: подготовительные работы, прокладка и протяжка кабелей в закладные узлы и трубы, установка видеокамер, установка центрального оборудования.

К подготовительным работам относятся:

- проверка целостности и работоспособности приборов;
- проверка целостности изоляции жил кабеля и его «прозвонка»;

Состояние кабелей перед прокладкой должно быть проверено наружным осмотром. Кроме осмотра должна быть проведена прозвонка кабеля и проверена целостность изоляции жил.

Все кабели промаркировать бирками с двух сторон. Все активное оборудование промаркировать бирками.

Монтаж систем произвести в соответствии с монтажными схемами настоящей рабочей документации, а так же с рекомендациями заводов изготовителей и паспортами на применяемое оборудование.

Программирование систем осуществляется в процессе пуско-наладочных работ в соответствии с инструкциями и рекомендациями заводов изготовителей.

Периодичность обслуживания приборов – в соответствии с техническим описанием на каждое изделие.

9. Основные требования по технике безопасности

Монтаж, наладку и эксплуатацию необходимо производить согласно «Правил технической эксплуатации электроустановок потребителей» (ПТБ и ПТЭ, Москва), «Техника безопасности в строительстве» СНиП III-4-80.

Монтаж оборудования производится в соответствии с технической документацией производителя.

Для обслуживания проектируемых систем безопасности рекомендуется привлечение специализированных организаций, имеющих лицензии на право проведения указанного вида работ. Эксплуатирующий персонал должен быть обучен правилам работы на установленном оборудовании. К обслуживанию систем допускаются лица, прошедшие инструктаж по технике безопасности.

Персонал, обслуживающий электроустановки, должен быть обеспечен защитными средствами. Режим работы проектируемой системы – круглосуточный.

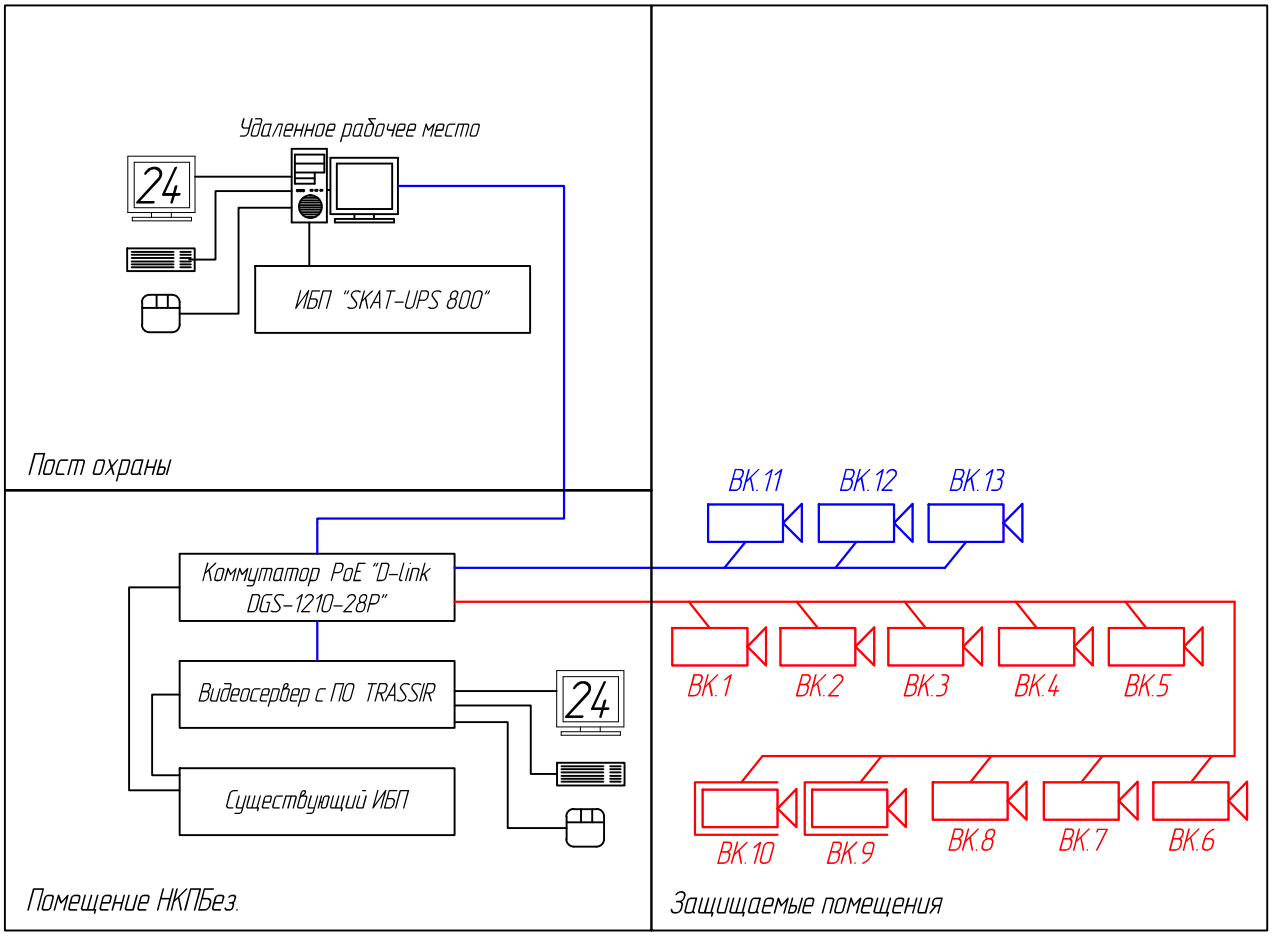

Обозначение	Наименование
	IP-видеокамера на месте существующей аналоговой видеокамеры
	Уличная IP-видеокамера на месте существующей аналоговой видеокамеры
	Новая IP-видеокамера
	Кабель F/UTP Cat 5e 4x2x0,52" к видеокамерам на местах существующих аналоговых камер
	Кабель F/UTP Cat 5e 4x2x0,52" к новым видеокамерам

Согласовано

Взам. инв. N

Подпись и дата

Инв. N подл.

Изм.	Кол.уч	Лист	№док.	Подп.	Дата
Разраб.		Таразанов			02.16
Пров.		Тарасюк			02.16
Н.контр.		Тарасюк			02.16

АСИС -01-02-2016- СВН

Офис филиала ПАО "ТрансКонтейнер" на Октябрьской железной дороге по адресу: г. Санкт-Петербург, Владимирский пр., д. 23, 8 этаж

Модернизация системы видеонаблюдения инвентарный №001/02/00043175

Стадия	Лист	Листов
Р	2	

Структурная схема

ЗАО "АСИС"

Копировал

Формат А4

Владимирский пр.,д.23
План 8 этажа

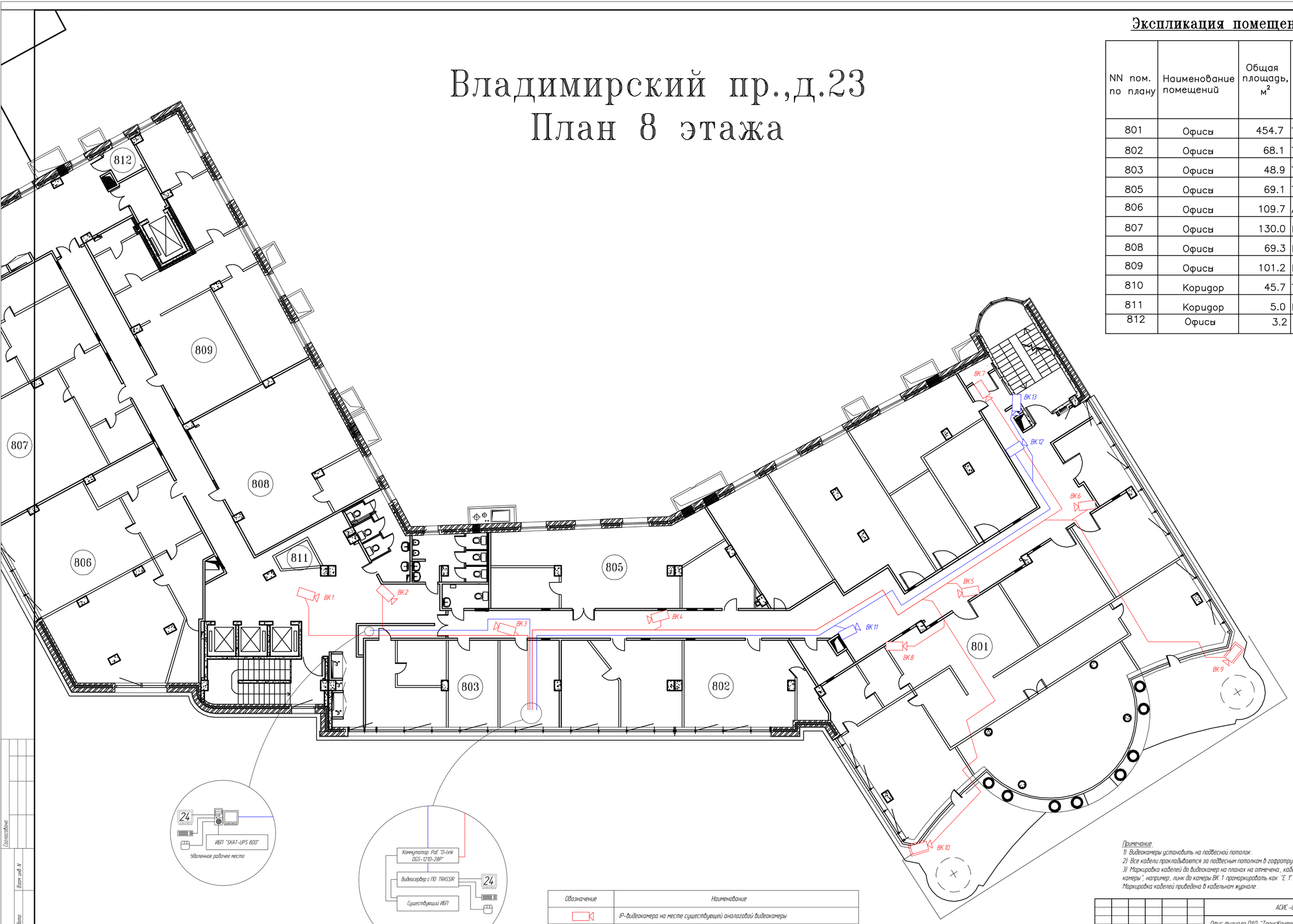

Экспликация помещений

NN пом. по плану	Наименование помещений	Общая площадь, м^2	Примечан.
801	Офисы	454.7	Транс Контейнер
802	Офисы	68.1	Транс Контейнер
803	Офисы	48.9	Транс Контейнер
805	Офисы	69.1	Транс Контейнер
806	Офисы	109.7	АБС Электротехника
807	Офисы	130.0	Вниир
808	Офисы	69.3	Вниир
809	Офисы	101.2	Вниир
810	Коридор	45.7	Транс Контейнер
811	Коридор	5.0	Вниир
812	Офисы	3.2	Нева Сервис

Обозначение	Наименование
	IP-видеокамера на месте существующей аналоговой видеокамеры
	Уличная IP-видеокамера на месте существующей аналоговой видеокамеры
	Новая IP-видеокамера
	Кабель F/UTP Cat 5e 4x2x0,52" к видеокамерам на местах существующих аналоговых камер
	Кабель F/UTP Cat 5e 4x2x0,52" к новым видеокамерам

Примечание:
1) Видеокамеры установить на подвесной потолок.
2) Все кабели прокладываются за подвесным потолком в гофротрубе.
3) Маркировка кабелей до видеокамер на планах на отмечена, кабели промаркировать по принципу "Е.номер камеры", например, линк до камеры ВК.1 промаркировать как "Е.1". Кабели промаркировать с двух концов. Маркировка кабелей приведена в кабельном журнале.

Изм.	Кол.уч.	Лист	№док.	Подп.	Дата	АСИС-01-02-2016- СВН		
						Офис филиала ПАО "ТрансКонтейнер" на Октябрьской железной дороге по адресу г. Санкт-Петербург, Владимирский пр., д. 23, 8 этаж		
Разраб.		Таразанов			02.16	Модернизация системы видеонаблюдения инвентарный №001/02/00043175	Стадия	Лист	Листов
Пров.		Тарасюк			02.16		Р	3	
Н. контр.		Тарасюк			02.16	Схема размещения оборудования и кабельных трасс СВН	ЗАО "АСИС"		

Согласовано

Взам. инв. N

Подпись и дата

Инв. N подл.

Копировал

Формат А1

Кабельный журнал

№	Назначение кабеля	Откуда идет	Куда поступает	Марка	Длинна, м	Цвет на плане	Примечание
1	2	3	4	5	6	7	8
Кабель Ethernet							
E.0	Ethernet (линк до удаленного рабочего места)	Коммутатор PoE «D-link DGS-1210-28P/ME/A1A»	Удаленное рабочее место	СПЕЦЛАН F/UTP Cat 5e PVC LS нг(А)-LS 4x2x0,52	25	Красный	
E.1	Ethernet (линк до камеры)	Коммутатор PoE «D-link DGS-1210-28P/ME/A1A»	ВК.1	СПЕЦЛАН F/UTP Cat 5e PVC LS нг(А)-LS 4x2x0,52	30	Красный	
E.2	Ethernet (линк до камеры)	Коммутатор PoE «D-link DGS-1210-28P/ME/A1A»	ВК.2	СПЕЦЛАН F/UTP Cat 5e PVC LS нг(А)-LS 4x2x0,52	25	Красный	
E.3	Ethernet (линк до камеры)	Коммутатор PoE «D-link DGS-1210-28P/ME/A1A»	ВК.3	СПЕЦЛАН F/UTP Cat 5e PVC LS нг(А)-LS 4x2x0,52	10	Красный	
E.4	Ethernet (линк до камеры)	Коммутатор PoE «D-link DGS-1210-28P/ME/A1A»	ВК.4	СПЕЦЛАН F/UTP Cat 5e PVC LS нг(А)-LS 4x2x0,52	20	Красный	
E.5	Ethernet (линк до камеры)	Коммутатор PoE «D-link DGS-1210-28P/ME/A1A»	ВК.5	СПЕЦЛАН F/UTP Cat 5e PVC LS нг(А)-LS 4x2x0,52	45	Красный	
E.6	Ethernet (линк до камеры)	Коммутатор PoE «D-link DGS-1210-28P/ME/A1A»	ВК.6	СПЕЦЛАН F/UTP Cat 5e PVC LS нг(А)-LS 4x2x0,52	60	Красный	
E.7	Ethernet (линк до камеры)	Коммутатор PoE «D-link DGS-1210-28P/ME/A1A»	ВК.7	СПЕЦЛАН F/UTP Cat 5e PVC LS нг(А)-LS 4x2x0,52	70	Красный	
E.8	Ethernet (линк до камеры)	Коммутатор PoE «D-link DGS-1210-28P/ME/A1A»	ВК.8	СПЕЦЛАН F/UTP Cat 5e PVC LS нг(А)-LS 4x2x0,52	45	Красный	
E.9	Ethernet (линк до камеры)	Коммутатор PoE «D-link DGS-1210-28P/ME/A1A»	ВК.9	СПЕЦЛАН F/UTP Cat 5e PVC LS нг(А)-LS 4x2x0,52	80	Красный	
E.10	Ethernet (линк до камеры)	Коммутатор PoE «D-link DGS-1210-28P/ME/A1A»	ВК.10	СПЕЦЛАН F/UTP Cat 5e PVC LS нг(А)-LS 4x2x0,52	75	Красный	
E.11	Ethernet (линк до камеры)	Коммутатор PoE «D-link DGS-1210-28P/ME/A1A»	ВК.11	СПЕЦЛАН F/UTP Cat 5e PVC LS нг(А)-LS 4x2x0,52	35	Синий	
E.12	Ethernet (линк до камеры)	Коммутатор PoE «D-link DGS-1210-28P/ME/A1A»	ВК.12	СПЕЦЛАН F/UTP Cat 5e PVC LS нг(А)-LS 4x2x0,52	65	Синий	
E.13	Ethernet (линк до камеры)	Коммутатор PoE «D-link DGS-1210-28P/ME/A1A»	ВК.13	СПЕЦЛАН F/UTP Cat 5e PVC LS нг(А)-LS 4x2x0,52	70	Синий	
			Итого:				
				СПЕЦЛАН F/UTP Cat 5e PVC LS нг(А)-LS 4x2x0,52	655 с учетом запаса 30% 800		

Взам.Инв.№

Подпись и дата

Инв.№ подл.

Изм	Кол.уч.	Лист	№док.	Подп.	Дата
Разраб.		Таразанов			02.16
Пров.		Тарасюк			02.16
Н.Контр.		Тарасюк			02.16

АСИС-01-02-2016-СВН.Д

Офис филиала ПАО «ТрансКонтейнер» на Октябрьской железной дороге по адресу г. Санкт-Петербург, Владимирский пр., д. 23, 8 этаж

Модернизация системы видеонаблюдения инвентарный №001/02/00043175

Стадия	Лист	Листов
Р	1	1

Кабельный журнал

ЗАО «АСИС»

Позиция	Наименование и техническая характеристика	Тип, марка	Код оборудования, изделия, материала	Завод изготовитель	ед. изм.	кол-во	Масса, единицы, кг.	Примечание
1	2	3	4	5	6	7	8	9
	Видеокамеры							
	Купольная IP видеокамера	HikVision DS-2CD2722F-IS		HikVision	шт.	13		
	Видеосервер							
	Коммутатор PoE	D-link DGS-1210-28P		D-link	шт.	1		
	Видеосервер: Intel® Core™ i7, RAM 4Gb, HDD 1Tb, DVD±RW, видеокарта, PCI-E, 1024МБ, GDDR3, DVI, HDMI, VGA, 64-бит, Retail, модуль памяти для компьютера DIMM DDR3, 4ГБ, PC3-12800, 1600МГц, Crucial CT51264BA160BJ)				комплект	1		
	Жесткий диск SATA 4TB HGST	H3IKNAS40003272SE		Hitachi	шт.	4		
	ЖК-монитор	LG 24M37A		LG	шт.	1		
	Удаленное рабочее место							
	УРМ (удаленное рабочее место): Intel® Core™ i5, RAM 4Gb, HDD 1Tb, DVD±RW, видеокарта, PCI-E, 1024МБ, GDDR3, DVI, HDMI, VGA, 64-бит, Retail, модуль памяти для компьютера DIMM DDR3, 4ГБ, PC3-12800, 1600МГц, Crucial CT51264BA160BJ)				комплект	1		
	ЖК-монитор	LG 24M37A		LG	шт.	1		
	Клавиатура			Microsoft	шт.	1		
	Компьютерная мышь			Microsoft	шт.	1		
	Источника бесперебойного питания	SKAT-UPS 800		НПК «Бастион»	шт.	1		
	Контроллер	TSS 209-2WNE/p		TSS	шт.	1		
	Считыватель (врезной) бесконтактный	CP-Z2 MF		IronLogic	шт.	1		
	Датчик вскрытия корпуса	ИО 102-2		Россия	шт.	1		
	Блок питания	TP220-12		Трансэт	шт.	1		

Взам.Инв.№

Подпись и дата

Инв.№ подл.

Изм	Кол.уч.	Лист	№док.	Подп.	Дата
Разраб.		Таразанов			02.16
Пров.		Тарасюк			02.16
Н.Контр.		Тарасюк			02.16

АСИС-01-02-2016-СВН.С

Офис филиала ПАО «ТрансКонтейнер» на Октябрьской железной дороге по адресу г. Санкт-Петербург, Владимирский пр., д. 23, 8 этаж

Модернизация системы видеонаблюдения инвентарный №001/02/00043175

Стадия	Лист	Листов
Р	1	2

Спецификация оборудования, изделий и материалов

ЗАО «АСИС»

1	2	3	4	5	6	7	8	9
	Интерфейсный модуль	Bit 4.3		TSS	шт.	1		
	Автоматический выключатель, 6А	Тип С		Legrand	шт.	1		
	Кабельная продукция							
	Кабель категории 5е для локальных компьютерных сетей (F/UTP) групповой прокладки	СПЕЦЛАН F/UTP Cat 5e PVC LS нг(А)-LS 4х2х0,52		НПО «Спецкабель»	м.	655 с учетом запаса 30% 800		
	Патч-корд заливной UTP, RJ45-RJ45, кат.5Е, 1.0м	LAN-45-45-1.0-xx		LANMASTER	шт.	2		
	Монтажные материалы							
	Миниканал белый	ТМС 25х17	00304R	ДКС	м.	20		
	Труба ПВХ гибкая, гофрированная с протяжкой	Ø20 мм	91920	ДКС	м.	635		
	Труба стальная электросварная	Ø25 мм			м.	1		
	Противопожарная пена CP 620			Hilti	шт.	1		
	Программное обеспечение							
	Программное обеспечение	Eselta		ООО «Петерсофт» (ГК Эсельта)	шт.	1		
	Программное обеспечение	TSS Office		TSS	комплект	1		
	Программное обеспечение	Windows 8		Microsoft	комплект	2		
	Програмное обеспечение	TRASSIR		TRASSIR	шт.	1		
	Програмное обеспечение	TRASSIR IP		TRASSIR	шт.	13		

Взам.Инв.№

Подпись и дата

Инв.№ подл.