1.18.1.00.0.07

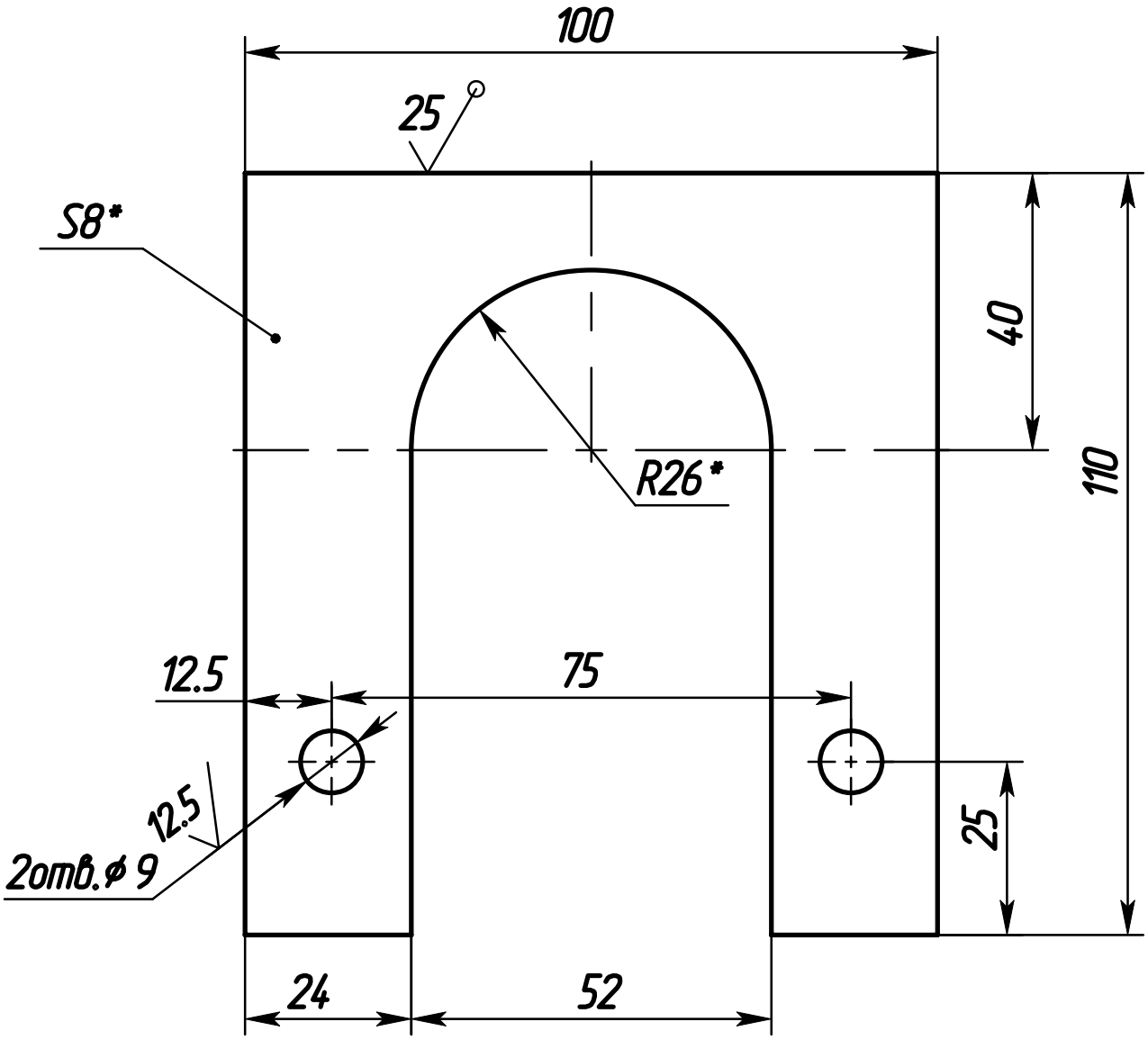

1.*Размер для справок.

2. H14; h14; $\pm\frac{t_2}{2}$.

					1.18.1.00.0.07		
Изм	Лист	N докум.	Подп.	Дата	Оседержатель	Лит.	Масса: 0,38 / Масштаб: 1:1
Разраб.		Выдрякова				Лист	Листов 1
Провер.		Агеев					
Т.контр.							
Рук.							
Н.контр.		Агеев			Лист Б-ПН-8 ГОСТ 19903-74 / 09Г2С-12 ГОСТ 19281-89		
Утв.							

Подп. и дата | Инв.N дубл. | Взам.инв.N | Подп. и дата | Инв.N подл.